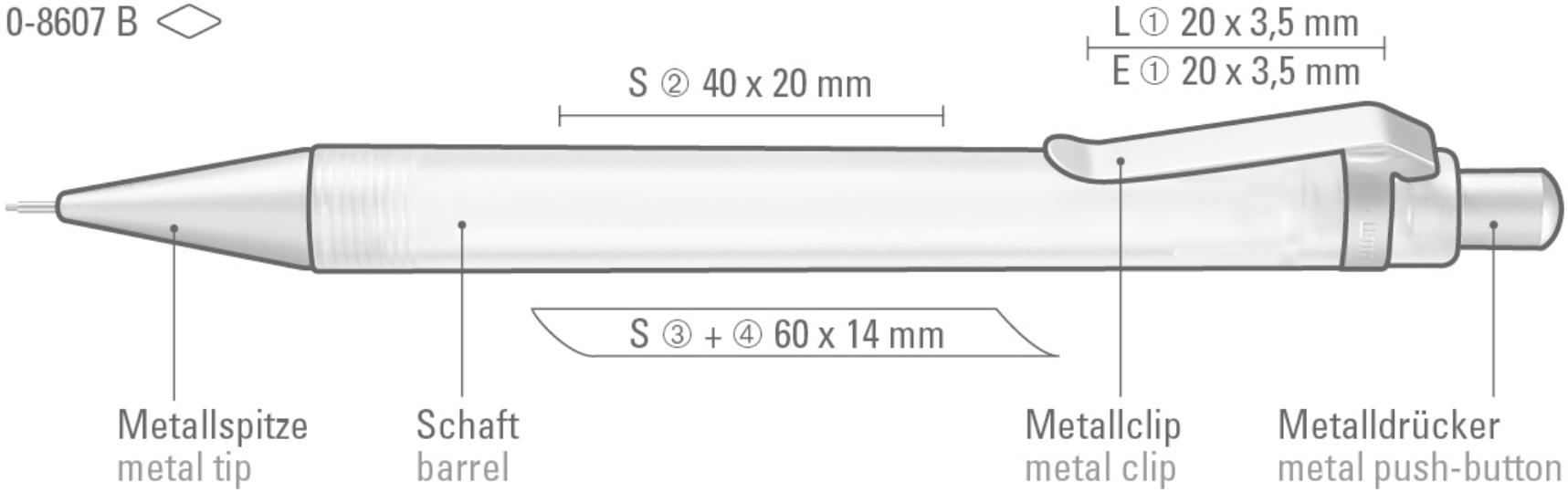
0-8607 B
L ① 20 x 3,5 mm
E ① 20 x 3,5 mm
S ② 40 x 20 mm
S ③ + ④ 60 x 14 mm
Metallspitze
metal tip
Schaft
barrel
Metallclip
metal clip
Metalldrücker
metal push-button